平成１８年度
豊橋市一般男女9人制バレーボール　夏季大会

期日：平成18年　8月27日（日）

会場：男子；石巻地区体育館(A・B ｺｰﾄ)
女子；飯村地区体育館（C ｺｰﾄ）

【結果】

＜男子＞

優　勝
シューティングスター

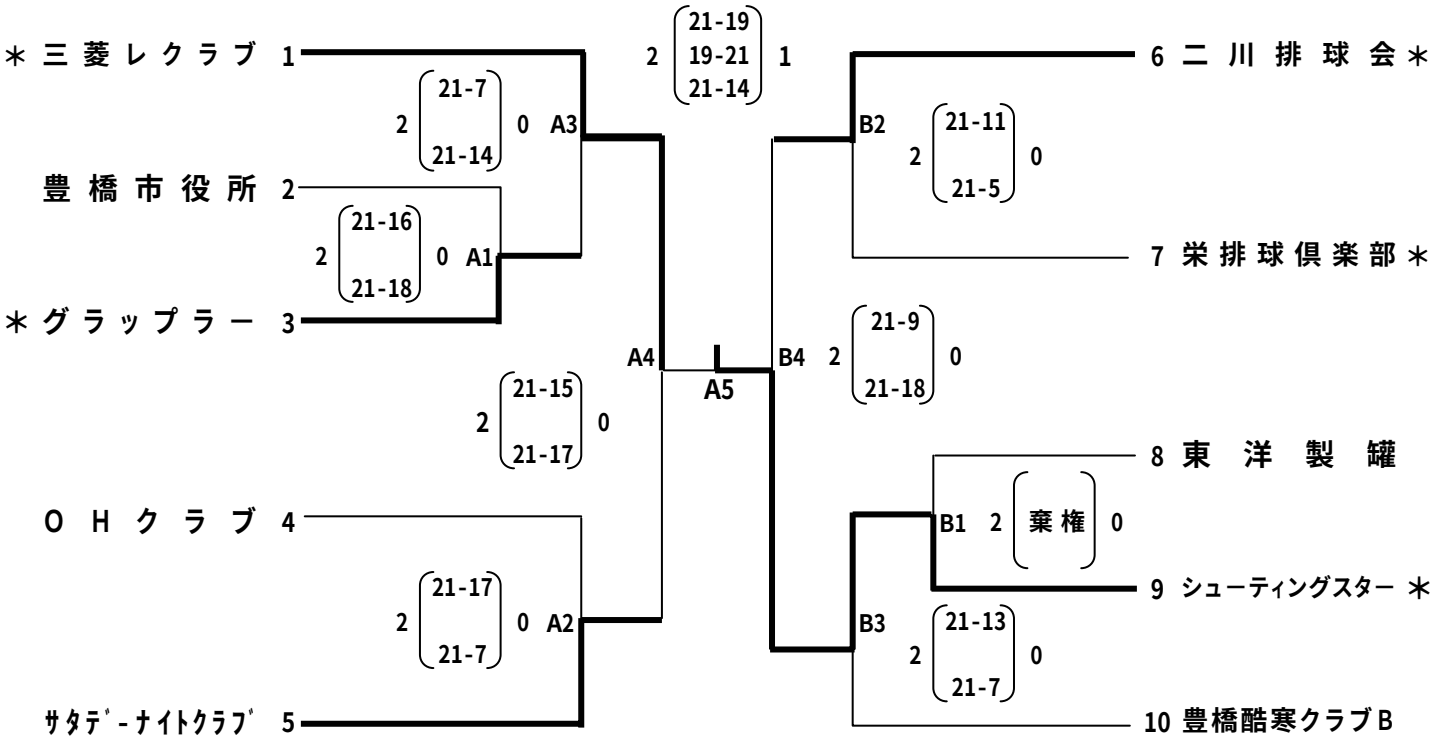

＜女子＞

優　勝
中電ふれんず

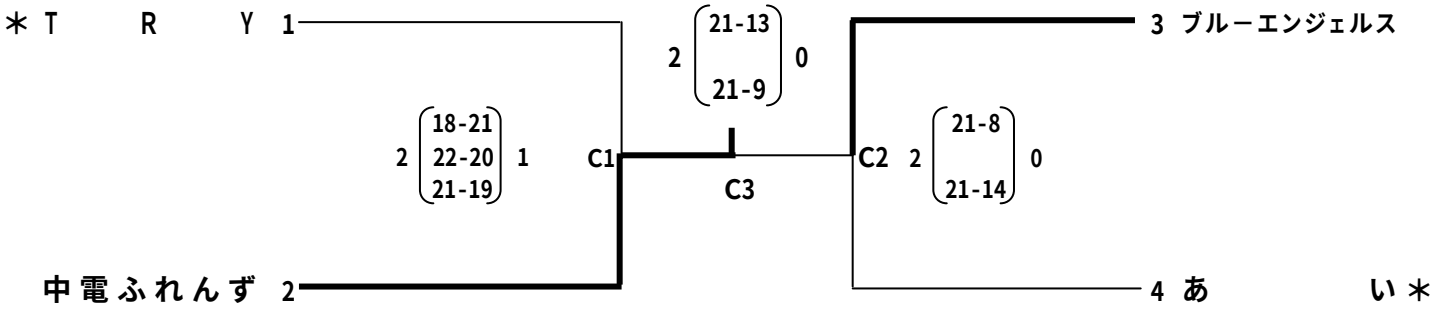

＜結果＞

男子；1位 シューティングスター　2位；三菱レクラブ　3位二川排球会　3位サタデーナイトクラブ

女子；1位 中電ふれんず　2位 ブルーエンジェルス

※男女ともトーナメント戦、敗者戦なし　　＊印代表者会議出席チーム